Manual de Instruções para Chave de Bateria 701S Marinco

Em caso dúvidas na instalação após a leitura do manual, favor entrar em contato com nosso departamento técnico através do telefone ou email:

- **(11) 3477-5655**
- **email: atendimento@marineoffice.com.br**

Horários de atendimento:

Segunda-feira à quinta-feira: 8h – 18h

Sexta-feira: 8h – 17h

Rua Anhaia 982, Bom Retiro – SP

www.marineoffice.com.br

NOTA: ESTE DIAGRAMA É APENAS UMA VISÃO GERAL E NÃO É DESTINADO A SER UM DIAGRAMA DE SISTEMAS COMPLETO.

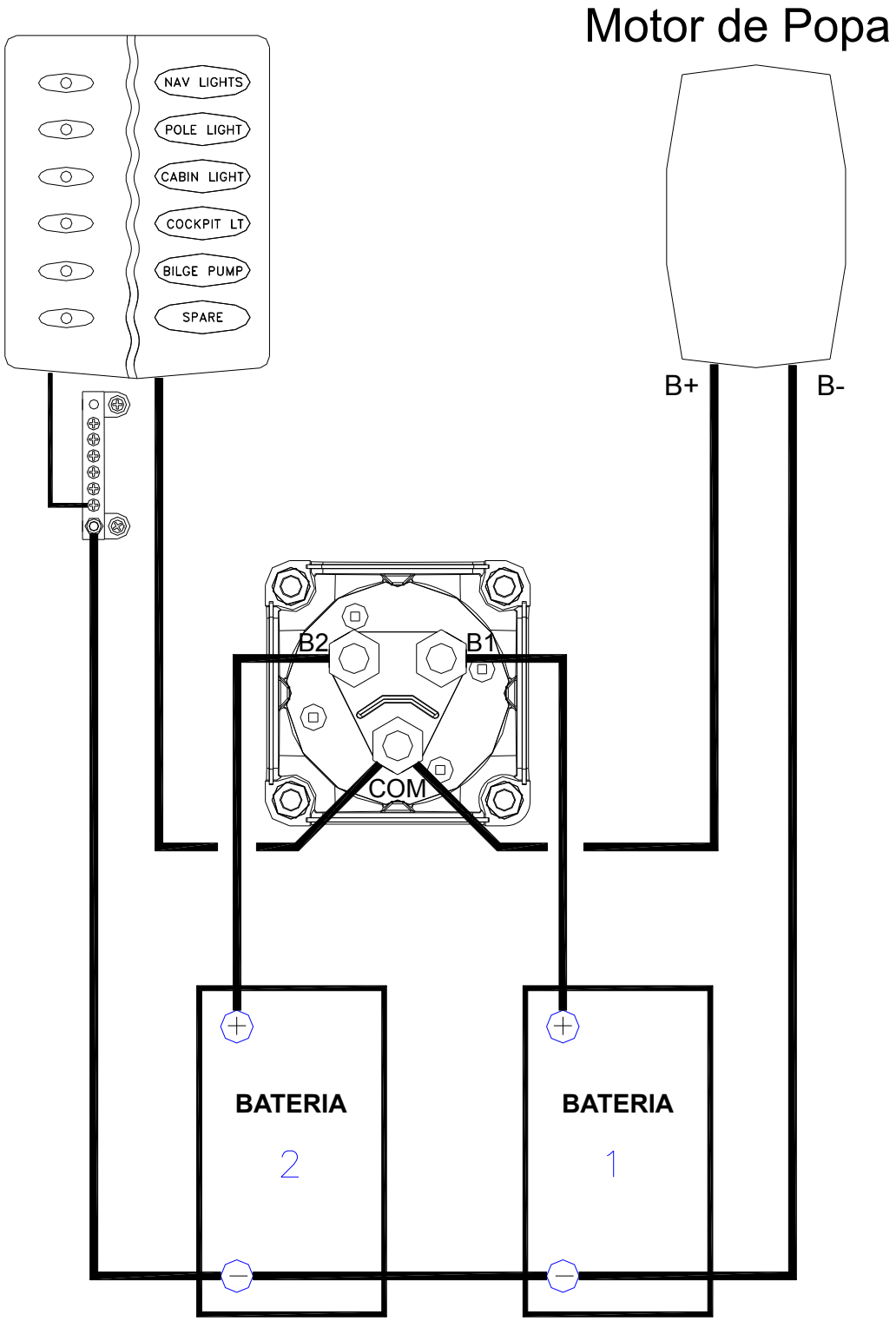

IMPORTANTE

Não use qualquer tipo de spray de inibição de corrosão, como CRC, INOX etc. em qualquer parte desta unidade.

Essas unidades são seladas hermeticamente e não requerem nenhuma outra forma de vedação.

Os parafusos foram conservados para inibir a corrosão, porém uma graxa de a base de petróleo pode ser usada (somente em peças metálicas) se necessário.

Vista Frontal

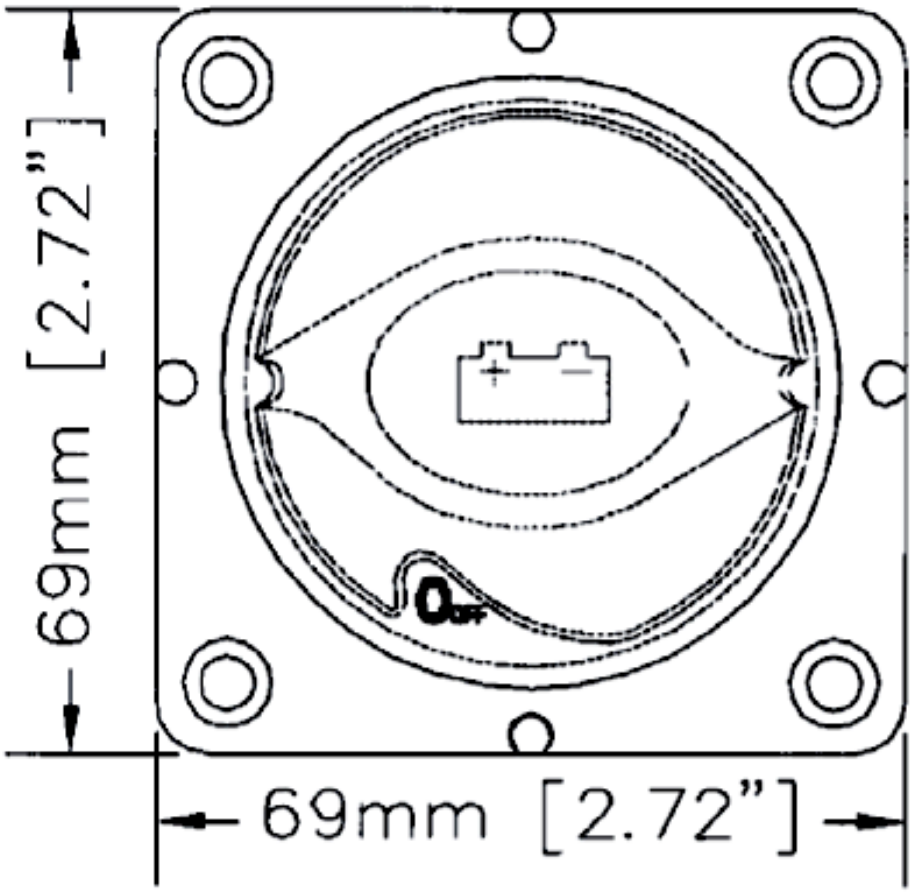
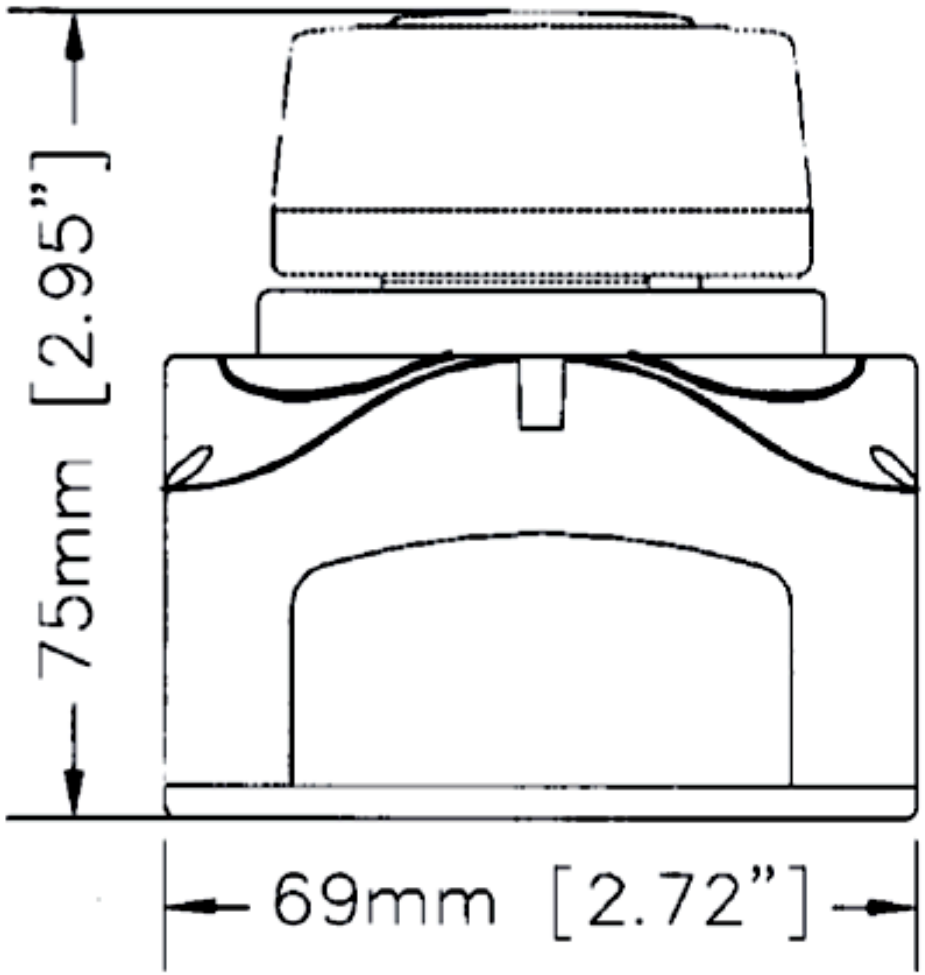
Vista Lateral